Géothermie / *Geothermie*

Système FRANK GET

page

Sondes géothermiques en qualité PE 100-RC / *Geothermal probe made of PE 100-RC* 508

FRANK GET-X Sondes géothermiques en PE-X / *Geothermal probe made of PE-X* 509

Tube d'injection / Injectionpipe 510

Y de raccordement en PE 100-RC / *Pipe junction made of PE 100-RC* 511

Y de raccordement avec E-Manchon en PE 100-RC / *Pipe junction with E-coupler made of PE 100-RC* 511

Positionneur pour assemblage de tube avec un Y/ *Welding mounting bracket for pipe junction* 511

Entretoise / *Spacer* 512

Aide à l'insertion / *Installation tool* 512

Bouchon de femeture de sondes / *Closing plug* 512

Dérouleur de sondes géothermiques / *Decoiler for geothermal probes* 513

Poids pour sondes géothermiques / *Weight for geothermal probe* 513

Ruban d'avertissement / *Warning strap* 513

FRANK VTP® / Vertical Thermpipe 514

Système FRANK GET

page

Système de collecte de surface / *Horizontal collector system* 515

FRANK WET Echangeur de chaleur pour lacs / *Heat exchanger for Lakes* 516

PKS-THERMPIPE® *Récupérateur de chaleur des sols et des eaux usées* 517

Aperçu collecteurs géothermie / *Overview chamber manifolds* 518

Collecteur Type WM / *Chamber manifold type WM* 520

Collecteur Type 400 / *Chamber manifold 400* 521

Collecteur Type L-500 / L-520 *Chamber manifold L-500 / L-520* 522

Collecteur Type L-540 / *Chamber manifold L-540* 523

Collecteur Type V-600 / L-600 *Chamber manifold V-600 / L-600* 524

Collecteur Type L-750-T / *Chamber manifold L-750-T* 525

Collecteur Type L-1200-T / *Chamber manifold L-1200-T* 526

Collecteur Type V-1200-T , V-1300-T/ *Chamber manifold V-1200-T , V-1300-T* 527

Collecteur Type H-1400-T , H-1500-T/ *Chamber manifold H-1400-T , H-1500-T* 528

Collecteur sur mesure à partir de tube spiralé / *Customized Chamber manifold*..... 529

Système FRANK GET

page

Collecteur mural sur mesure / *Customized plastic brine manifold* 529

Plastique
Collecteur modulable en plastique Type 2060 à 2065 / *Combination of modular plastic brine manifold types 2060 - 2065* *530*

Packs de base pour collecteur Type 2060 à 2065 / *Basic packages for manifold types 2060 - 2065* 531

Modèles de collecteur Type 2060 à 2065 / *Manifold sets type 2060 - 2065* 532

Modèles de connexion pour collecteurs Type 2060 à 2065 / *Couplings and accessories for manifold type 2060 - 2065* 533

Plastique
Collecteur modulable en plastique Type 3060 / *Modular plastic brine manifold type 3060* 534

Bague d'étanchéité / *Wall duct* 535

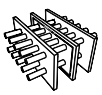
FRANK BWD Traversée de mur ou de sol / *FRANK bottom and wall duct* 535

Sondes géothermiques en qualité PE 100-RC

- sonde géothermique duplex entièrement préfabriquée selon la norme VDI 4640,
- tubes en PE 100-RC agréés selon la norme PAS 1075 pour la pose sans lit de sable,
- résistance aux charges ponctuelles élevées,
- une grande résistance à la fissuration sous contrainte,
- les tuyaux en PE 100 RC peuvent être posés et soudés comme les tuyaux en PE 100,
- surveillance de la production selon les directives du SKZ,
- tuyau étiqueté comme tuyau de sonde géothermique,
- marque de longueur ascendante, point zéro à la base de la sonde,
- pied de sonde injecté et séparable,
- Il est recommandé d'installer la sonde avec une entretoise,
- matériel avec l'agrément DVGW pour l'eau potable,
- certificat de sonde disponible en ligne,
- vous trouverez les instructions d'installation sur notre page d'accueil.

A 466

Dimension du tube	Longueur de la sonde	Commentaire	SDR 9 N° Art. 400 ...	SDR 9 €/Pièce	SDR 11 N° Art. 400 ...	SDR 11 €/Pièce
32 x 3,0	50 m				32 2050	472,30
32 x 3,0	60 m				32 2060	534,50
32 x 3,0	70 m				32 2070	600,80
32 x 3,0	80 m				32 2080	665,05
32 x 3,0	90 m				32 2090	728,30
32 x 3,0	100 m				32 2100	793,60
32 x 3,0	110 m				32 2110	858,85
32 x 3,0	120 m				32 2120	923,10
32 x 3,0	130 m				32 2130	988,40
32 x 3,0	140 m				32 2140	1.052,65
32 x 3,0	150 m				32 2150	1.117,95
40 x 3,7	50 m				40 2050	682,40
40 x 3,7	60 m				40 2060	784,40
40 x 3,7	70 m				40 2070	892,50
40 x 3,7	80 m				40 2080	1.038,40
40 x 3,7	90 m				40 2090	1.146,50
40 x 3,7	100 m				40 2100	1.193,40
40 x 3,7	110 m				40 2110	1.296,45
40 x 3,7	120 m				40 2120	1.400,50
40 x 3,7	130 m				40 2130	1.504,50
40 x 3,7	140 m				40 2140	1.607,55
40 x 3,7	150 m				40 2150	1.709,55
40 x 3,7	160 m				40 2160	1.813,60
40 x 3,7	170 m				40 2170	1.916,60
40 x 3,7	180 m				40 2180	2.020,65
40 x 3,7/ 4,5	200 m		40 1200	2.577,55	40 2200	2.225,65
40 x 3,7/ 4,5	220 m		40 1220	2.817,25	40 2220	2.422,50
40 x 3,7/ 4,5	250 m		40 1250	3.175,30	40 2250	2.741,80
40 x 3,7/ 4,5	275 m		40 1275	3.474,15	40 2275	2.980,45
40 x 3,7/ 4,5	300 m		40 1300	3.773,00	40 2300	3.235,45

Autres longueurs disponibles sur demande.

Groupe remise
89

FRANK GET-X Sondes géothermiques

- sonde géothermique duplex soudée en usine,
- d 32 mm et d 40 mm,
- les tuyaux SurePEX de FRANK sont fabriqués en polyéthylène réticulé au peroxyde (PE-Xa),
- base de la sonde PE-X injectée et divisible,
- résistance à la charge ponctuelle la plus élevée - extrêmement résistant aux entailles et aux fissures,
- grande flexibilité - permet une installation facile même à basse température
- capacité de charge thermique élevée,
- technologie de connexion universelle : soudage par électrofusion ou connexion par pinces,
- marquage de la longueur par ordre croissant. Point zéro à la base de la sonde,
- température de fonctionnement -20°C à +95°C,
- certificat d'examen individuel pour chaque sonde disponible en ligne.

Dimension du tube	Longueur de la sonde	Commentaire	N° Art. 430 ...	€/Pièce
32 x 2,9	50 m		32 0050	1.002,20
32 x 2,9	60 m		32 0060	1.119,65
32 x 2,9	70 m		32 0070	1.260,75
32 x 2,9	80 m		32 0080	1.397,75
32 x 2,9	90 m		32 0090	1.529,55
32 x 2,9	100 m		32 0100	1.660,40
32 x 2,9	110 m		32 0110	1.792,20
32 x 2,9	120 m		32 0120	1.924,05
32 x 2,9	130 m		32 0130	2.054,85
32 x 2,9	140 m		32 0140	2.186,70
32 x 2,9	150 m		32 0150	2.317,50
40 x 3,7	50 m		40 0050	1.458,50
40 x 3,7	60 m		40 0060	1.673,75
40 x 3,7	70 m		40 0070	1.889,05
40 x 3,7	80 m		40 0080	2.104,30
40 x 3,7	90 m		40 0090	2.318,55
40 x 3,7	100 m		40 0100	2.533,80
40 x 3,7	110 m		40 0110	2.751,15
40 x 3,7	120 m		40 0120	2.966,40
40 x 3,7	130 m		40 0130	3.181,70
40 x 3,7	140 m		40 0140	3.396,95
40 x 3,7	150 m		40 0150	3.612,25
40 x 3,7	160 m		40 0160	3.827,50
40 x 3,7	170 m		40 0170	4.042,75
40 x 3,7	180 m		40 0180	4.258,05
40 x 3,7	200 m		40 0200	4.689,60
40 x 3,7	220 m		40 0220	5.120,15
40 x 3,7	250 m		40 0250	5.765,95
40 x 3,7	275 m		40 0275	6.303,60
40 x 3,7	300 m		40 0300	6.841,30

Autres longueurs disponibles sur demande.

Groupe remise
126

Tube d'injection pour sondes géothermiques

- tube extrudé en PE-HD,
- tube étiqueté comme tube d'injection,
- marquage de la longueur par ordre croissant,
- couronne de même diamètre intérieur que les sondes géothermiques FRANK,
- à court terme jusqu'à 20 bars (à 20°C), ne convient pas aux applications à pression permanente,
- disponible dans les dimensions d 25, d 32.

Dimension du tube	Longueur	Commentaire	N° Art. 2076 00...	€/m
25 x 2,3	60 m		25 011060	1,10
25 x 2,3	80 m		25 011080	1,10
25 x 2,3	100 m		25 0111	1,10
25 x 2,3	120 m		25 011120	1,10
25 x 2,3	140 m		25 011140	1,10
25 x 2,3	160 m		25 011160	1,10
32 x 3,0	50 m		32 011050	1,70
32 x 3,0	60 m		32 011060	1,70
32 x 3,0	70 m		32 011070	1,70
32 x 3,0	80 m		32 011080	1,70
32 x 3,0	90 m		32 011090	1,70
32 x 3,0	100 m		32 0111	1,70
32 x 3,0	110 m		32 011110	1,70
32 x 3,0	120 m		32 011120	1,70
32 x 3,0	130 m		32 011130	1,70
32 x 3,0	140 m		32 011140	1,70
32 x 3,0	150 m		32 011150	1,70

Autres longueurs et dimensions disponibles sur demande.

Groupe remise de l'article

Accessoires pour les sondes géothermiques

Raccordement des tuyaux

- pour le raccordement d'une sonde géothermique duplex à la pompe à chaleur,
- pour les champs de sondes, les différentes sondes peuvent être réunies de telle sorte que la sonde complète puisse être fermée à l'aide d'un dispositif d'arrêt
- géométrie optimisée pour l'écoulement avec une section de passage complète,
- surveillance de la production selon les directives du SKZ Würzburg,
- matériel : PE 100-RC.

Dimension	Longueur totale [mm]	N° Art. 400 ...	€/Pièce
25 x 25 x 32	env. 150	25 2003	31,65
32 x 32 x 40	env. 170	32 2003	34,20
40 x 40 x 50	env. 200	40 2003	38,85

Groupe remise
117

Raccordement des tuyaux avec manchon électrosoudable

- pour le raccordement d'une sonde géothermique duplex à la pompe à chaleur,
- pour les champs de sondes, les différentes sondes peuvent être réunies de telle sorte que la sonde complète puisse être fermée à l'aide d'un dispositif d'arrêt
- géométrie optimisée pour l'écoulement avec une section de passage complète,
- surveillance de la production selon les directives du SKZ Würzburg,
- matériel : PE 100-RC,
- raccordement de tuyaux en tant qu'unité avec E-manchon,
- le E-manchon peut être retiré si nécessaire.

Dimension	Longueur totale [mm]	E-Manchon (Quantité)	N° Art. 400 ...	€/Pièce
25 x 25 x 32	env. 191	2	25 2023	52,85
25 x 25 x 32	env. 236	3	25 2033	68,85
32 x 32 x 40	env. 215	2	32 2023	57,60
32 x 32 x 40	env. 265	3	32 2033	69,95
40 x 40 x 50	env. 250	2	40 2023	76,45
40 x 40 x 50	env. 300	3	40 2033	94,35

Groupe remise
117

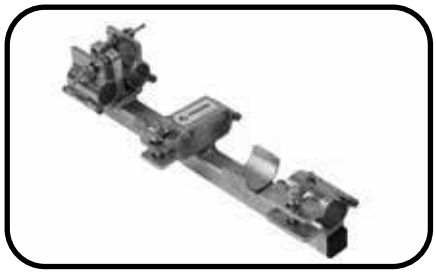

Positionneur pour l'assemblage de tuyaux

- support de soudage robuste pour les jointures de tuyaux 32-32-40 ou 40-40-50,
- permet de souder sans contrainte conformément aux directives du DVS,
- la fixation sécuriser des tubes et des raccords,
- attache rapide avec support et écrou papillon.

pour Dimension	Longueur totale [mm]	N° Art. 400 ...	€/Pièce
32-32-40	450	32 0024	586,10
40-40-50	490	40 0024	623,15

Groupe remise
117

Accessoires pour les sondes géothermiques

Entretoise pour tubes de sonde

- pour fixer les tubes de la sonde,
- empêche les tubes de la sonde de se "toucher",
- ouverture centrale adaptée au tube d'injection,
- matériel : PE.

Dimension	Ouvert. centrale [mm]	N° Art. 400 ...	€/Pièce
32	env. 45	32 0002	4,85
40	env. 50	40 0002	5,50

Groupe remise 117

Insert ou aide à l'insertion pour sondes géothermiques

- aide à l'insertion stable des sondes géothermiques d 32 et d 40,
- avec oeillet de suspension pour fixer des poids à la base de la sonde,
- manchon de centrage et butée pour tiges de poussée 3/4",
- les poids peuvent être fixés de manière pendulaire ou rigide,
- matériau : acier.

Désignation	Longueur [mm]	N° Art. 400 ...	€/Pièce
Pour sondes PE 100-RC	env. 215	32 0029	10,95
Pour sondes GET-X	env. 235	32 0039	13,85

Groupe remise 117

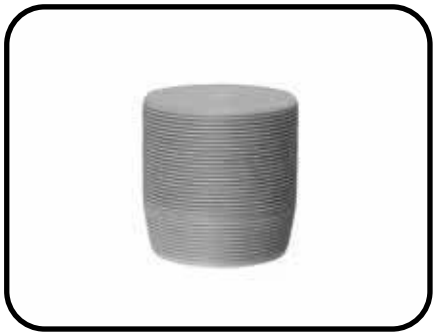

Bouchon de fermeture de sondes

- Pour fermer en toute sécurité la sonde géothermique après le test de débit / pression ou de pressage,
- fermeture inviolable,
- aucun outil spécial requis,
- ne convient pas aux applications sous pression,
- matériau : POM.

pour Tube d....[mm]	N° Art. 400 ...	€/Pièce
32 x 3,0	32 0030	2,40
40 x 3,7	40 0030	2,60
40 x 4,5	40 0031	2,60

Groupe remise 117

Accessoires pour les sondes géothermiques

Dérouleur de sondes géothermiques

- pour recevoir les sondes FRANK d 32 et d 40, longueurs 50 m à 300 m,
- acier galvanisé,
- châssis de base avec deux œillets de grue,
- diamètre de noyau réglable de 680 à 1000 mm,
- diamètre de roue 1800 mm,
- largeur de montage réglable de 700 à 1700 mm,
- largeur totale 2000 mm,
- poids 75 kg.

Désignation	N° Art. 400 ...	€/Pièce
Dérouleur de sondes FRANK	32 0020	1.464,70

Groupe remise 124

Poids pour l'insertion de sondes géothermiques

- pour allourdir les sondes géothermiques afin de contrer la flottabilité dans le trou de forage,
- avec une connexion à vis M 8 pour se connecter,
- les poids peuvent être fixés à la sonde de manière oscillante ou rigide
- matière : acier.

Dimension [mm] d x Longueur	Poids [kg]	Nombre de poids par palette (pièce)	N° Art. 400 ...	€/Pièce
Prix par palettes complètes				
80 x 680	env. 25,0	40		sur
80 x 1040	env. 40,0	25		demande

Dimension [mm] d x Longueur]	Poids [kg]	Nombre de poids par palette (pièce)	N° Art. 400 ...	€/Pièce
Prix aux détails				
80 x 680	env. 25,0	1	40 0005	145,25
80 x 1040	env. 40,0	1	25 0005	211,15

Groupe remise 117

Ruban d'avertissement

- ruban vert pour l'avertissement du tracé des sondes "Attention sonde géothermique" + logo FRANK,
- matériau PEw, résistant au vieillissement et au froid, lisible en permanence,
- dimensions : épaisseur 0,15 mm, largeur 40 mm, longueur 250 m,
- évite les dommages coûteux aux tuyaux de raccordement,
- facilite la recherche des tuyaux de raccordement et des conduites,
- identification du tuyau à protéger,
- effet d'avertissement.

Dimension	N° Art. 400 ...	€/Pièce
0,15 mm x 40 mm x 250 m	32 0007	20,00

Groupe remise 117

FRANK VTP® / Vertical Thermpipe

- la solution énergétiquement judicieuse pour la limitation de la profondeur de forage,
- idéale pour une utilisation avec des niveaux d'eau souterraine élevés,
- une capacité d'extraction élevée dans les zones où l'eau souterraine coule,
- une insertion rapide au moyen de tarières creuses ou de foreuses à vis conventionnelles et d'un tuyau de protection,
- élément entièrement préfabriqué, peut être installé directement sans préparation,
- faible diamètre de forage nécessaire,
- distance fixe du tube de transfert de chaleur,
- conduite de retour interne,
- raccordement sûr de la conduite de raccordement au moyen de joints soudés,
- testé sous pression avec certificat d'essai,
- longueur d'installation 6 m, 9 m et 12 m, autres longueurs sur demande,
- aide à la conception sous www. frank-gmbh.de.

- il est également possible de l'étendre,
- utilisable en option pour l'infiltration des eaux de pluie.

Placer le VTP® dans le trou de forage avec une tarière creuse

Type	Diamètre extérieur (mm)	Longueur de pose [m]	Tube circulaire d [mm]	N° Art. 400 ...	€/Pièce
VTP 260	260	6	25	200256	687,50
VTP 260	260	9	25	200259	785,40
VTP 260	260	12	25	200257	852,75
VTP 360	360	6	32	280326	842,55
VTP 360	360	9	32	280329	1.046,55
VTP 360	360	12	32	280327	1.158,75

Groupe remise
61

Système de collecte en surface

- ensemble complet avec le collecteur, le tube collecteur et les pièces de raccordement,
- raccordement simple des circuits avec des raccords électro-soudables,
- un collecteur peu encombrant pour un montage mural (voir page 12),
- couvercle du collecteur verrouillable avec joint,
- collecteur entièrement préassemblé avec vannes d'arrêt et débimètres,
- tronc d'écoulement et de retour avec raccords de remplissage et d'aération,
- connexion sûre des circuits collecteurs par soudage avec les raccords électro-soudables,
- aide à la conception sous www.frank-gmbh.de.

Accessoires disponible pour la traversée de parois :
Bagues d'étanchéité ou collerette murale FRANK.

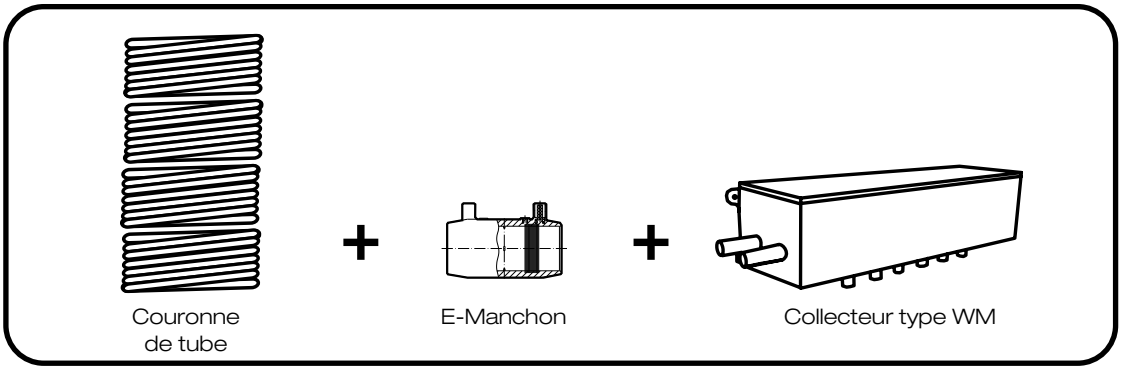

N° Set	Nbr de circuit (Couronne) Pièce	Longueur de tube par couronne [m]	Diamètre du tube d [mm]	Sortie pompe à chaleur d [mm]	N° Art. 402 ...	€/Pièce
1	3	100	32	40	3285 307	1.262,80
2	4	100	32	40	3285 407	1.512,05
3	5	100	32	40	3285 507	1.740,70
4	6	100	32	40	3285 607	2.001,30
5	7	100	32	40	3285 707	2.261,90
6	8	100	32	40	3285 807	2.524,55

Groupe remise
118

FRANK WET / Échangeur de chaleur pour lacs

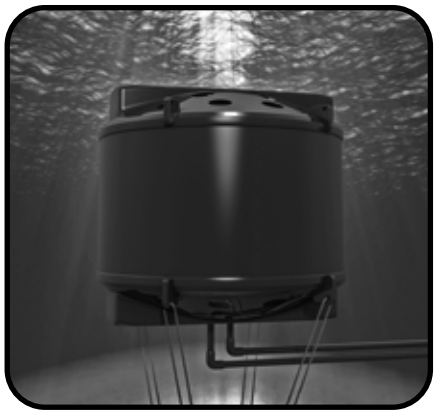

- échangeur de chaleur compact pour la production d'énergie à partir de lacs et de rivières,
- pour le chauffage et la climatisation des bâtiments,
- différents niveaux de performance,
- haute efficacité,
- entièrement en matériau PE,
- pas de composants métalliques - pas de corrosion,
- pas de pièces mobiles - pas d'usure,
- boîtier de protection stable avec points de fixation pour l'ancrage,
- une installation et une manipulation faciles grâce à son faible poids,
- une connexion sûre avec des raccordements par soudure.

Pour des besoins de puissance plus élevés, plusieurs unités peuvent être connectées en parallèle.

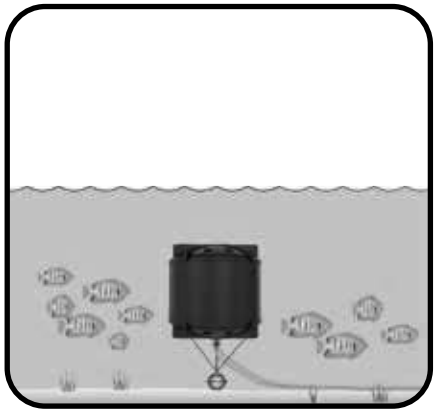

Installation au fond du cours d'eau avec contrepoids

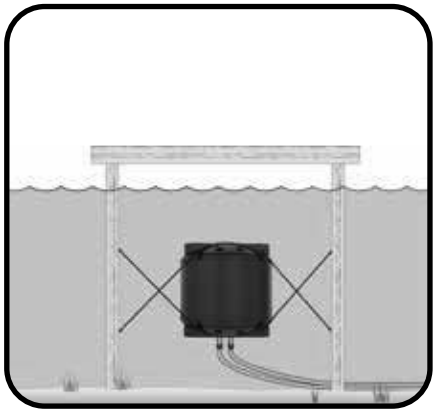

Fixation sous un embarcadère au moyen de contre-ventements

Désignation	Puissance env. [1] [kW]	Dimension Ø x h [mm]	Connexion [2] [mm]	Direction tube de raccordement	N° Art. 400	€/Pièce
FRANK WET Type 1	3-6	1220 x 600	Manchon électro-soudable PE 100 d 40 mm	dessus	1010 11	5.562,00
				dessous	1010 21	5.562,00
FRANK WET Type 2	7-10	1220 x 900	Manchon électro-soudable PE 100 d 40 mm	dessus	1010 12	8.240,00
				dessous	1010 22	8.240,00
FRANK WET Type 3	11-13	1220 x 1200	Manchon électro-soudable PE 100 d 40 mm	dessus	1010 13	10.815,00
				dessous	1010 23	10.815,00

1) Capacité d'extraction variable en fonction de la température de l'eau
2) Connexion au choix en haut ou en bas

Groupe remise 124

Câble de raccordement flexible pour WET

- 2 câbles flexibles d 40 mm,
- matériau résistant à la saumure sans maille métallique,
- Raccordement PE 100 à souder des 2 côtés pour soudage par électrofusion.

Désignation	N° Art. 400 ...	€/Set
Set de 2 cables pour connexion flexible, pour FRANK WET, Longueur 2 m	20 2025	839,00

Groupe remise 121

PKS-THERMPIPE®: Récupération de la chaleur des sols et des eaux usées

- utilisation du potentiel énergétique du sol et du réseau d'égouts,
- solution fiable basée sur des tubes spiralés PKS® éprouvés,
- le prélèvement d'énergie dans toute la zone du pipeline rend le système indépendant des courbes de débit journalier des eaux usées,
- surface intérieure lisse de la conduite, utilisation thermique sans installations dans le canal,
- connexion simplifiée des circuits via des collecteurs de distribution FRANK en PE,
- le raccordement entre les tuyaux THERMPIPE se fait avec un manchon électro-soudable ou un manchon et un embout mâle à souder par extrusion,
- le dimensionnement thermique et statique est effectué sur la base d'un projet spécifique.

Raccordement de tubes en parallèle avec un regard de visite

Collecteur pour le raccordement des circcuits

Connexion facile des différents circuits avec manchons électro-soudables

Désignation	Dimension du tube [mm]	Longueur totale [m]	N° Art.	€/Pièce
PKS-THERMPIPE®	DN 500 à DN 1600*	3 à 6 m		sur demande

*Autres dimensions sur demande

Aperçu des collecteurs FRANK

Modèle		Fixation murale	Type 400	Type 500	
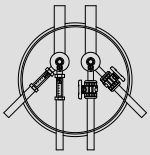 Modèle Type V 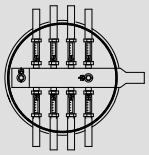 Modèle Type L					
Type		**WM**	**R-400 S-400**	**L-500 L-520**	**L-540**
	Nbre de circuits	2-8	2-6	2-12 / 2-8	2-6
Dimension (mm)	**Diamètre / L x l**	600-1200 x 230	400	500 x 500 / 650	500 x 500 / 650
	Hauteur	275	650	650	650
Couvercle du regard	**Classe de charge**	-	A 15	A 15	A 15
	Couvercle téléscopique	-	○	○	○
Option Vanne de régulation		-	-	○	○

Modèle		Chambre collectrice téléscopique			
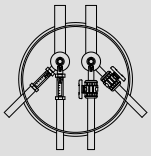 Modèle Type V 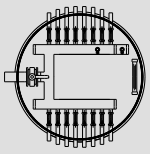 Modèle Type H					
Type		**L-1200-T**	**V-1200-T V-1300-T**	**H-1400-T**	**H-1500-T**
	Nbre de circuits	2-16	2-24	11-32	33-40
Dimension (mm)	**Diamètre**	1150	1150	1400	1500
	Hauteur (en fonction du Nbre de circuits)	1350 - 1500	1350 -1600	1600-1750	1700 - 1850
Couvercle du regard	**Classe de charge**	A 15 / B 125 / D 400	A 15 / B 125 / D 400	A 15 / B 125 / D 400	A 15 / B 125 / D 400
	Couvercle téléscopique	●	●	●	●
Option Vanne de régulation		○	○ jusqu'à 16 circuits	○	○
avec calcul statique (jusqu'à classe 60)		-	-	-	-

● = Série ○ = Option

Pour plus de détails sur la configuration et les dimensions, veuillez consulter les informations sur les collecteurs concernés.

Type 600		Chambre collectrice compacte téléscopique	
L-600	**V-600**	**L-750-T**	**V-750-T**
2-8	2-12	2-10	2-12
630	630	750	750
850	850	850-1000	850-1000
A 15	A 15	A 15 / B 125 / D 400	A 15 / B 125 / D 400
-	-	●	●
○	-	○	-

Chambre collectrice robuste faite à partir de tube spiralé	
H-1500-WiRo	**Sous-marin**
12-40	4-200
1560	1800 - 2200
1850	2000 - 2800
D 400	A 15 / B 125 / D 400
-	○
○	○
●	●

Collecteur Type WM

- collecteur compact pour les sondes géothermiques, les collecteurs de surface ou les paniers énergétiques,
- un montage mural peu encombrant,
- collecteur entièrement réalisé en PE,
- raccordement de la pompe à chaleur avec embout à souder d 40, SDR 11, côté gauche,
- tous les raccords sont avec embout à souder PE 100,
- pièce de raccordement circulaire soudée pour traverser le fond du collecteur,
- vannes d'arrêt dans les conduites de départ et de retour,
- débitmètre avec vanne de régulation dans la conduite d'écoulement,
- collecteur de distribution avec robinet de remplissage et de purge ½",
- couvercle à charnière, verrouillable avec joint d'étanchéité,
- test de fuite du collecteur,
- max. recommandé débit volumétrique 7,7 m3/h.

Collecteur Type WM avec débimètre

Collecteur Type WM avec vanne d'arrêt

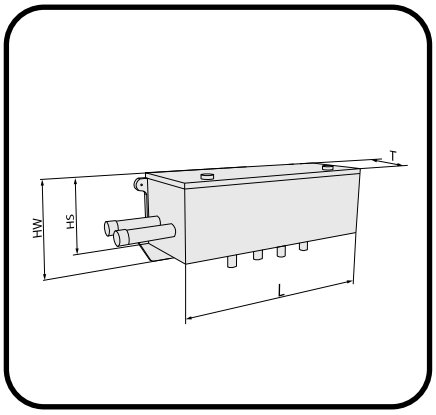

Collecteur compact étanche

Circuits	Connexion aux circuits d [mm]	Débimètre	Longueur L [mm]	Largeur T [mm]	Hauteur Paroi HS / Plaque murale HW [mm]	N° Art. 400 ...	€/Pièce
2	25	4-20 l/min	591	270	230 / 295	25 85207	662,30
3	25	4-20 l/min	692	270	230 / 295	25 85307	732,35
4	25	4-20 l/min	793	270	230 / 295	25 85407	828,15
5	25	4-20 l/min	894	270	230 / 295	25 85507	898,20
6	25	4-20 l/min	995	270	230 / 295	25 85607	992,95
7	25	4-20 l/min	1096	270	230 / 295	25 85707	1.088,75
8	25	4-20 l/min	1197	270	230 / 295	25 85807	1.157,75
2	32	4-20 l/min	591	270	230 / 295	32 85207	662,30
3	32	4-20 l/min	692	270	230 / 295	32 85307	732,35
4	32	4-20 l/min	793	270	230 / 295	32 85407	828,15
5	32	4-20 l/min	894	270	230 / 295	32 85507	898,20
6	32	4-20 l/min	995	270	230 / 295	32 85607	992,95
2	32	7-32 l/min	591	270	230 / 295	32 84207	662,30
3	32	7-32 l/min	692	270	230 / 295	32 84307	732,35
4	32	7-32 l/min	793	270	230 / 295	32 84407	828,15
5	32	7-32 l/min	894	270	230 / 295	32 84507	898,20
6	32	7-32 l/min	995	270	230 / 295	32 84607	992,95
2	40	7-32 l/min	591	270	230 / 295	40 84207	662,30
3	40	7-32 l/min	692	270	230 / 295	40 84307	732,35
4	40	7-32 l/min	793	270	230 / 295	40 84407	828,15
5	40	7-32 l/min	894	270	230 / 295	40 84507	898,20
6	40	7-32 l/min	995	270	230 / 295	40 84607	992,95

Groupe remise
118

RANDEX

Collecteur Type 400

- regard compact et peu encombrant avec collecteur intégré,
- le diamètre du regard n'est que de 400 mm,
- connexions aux circuits d 40 mm,
- connexions vers la pompe à chaleur d 63 mm
- débit aller avec vanne à bille en PVC,
- débit retour avec débitmètre 5-42 l/min, réglable,
- collecteur de distribution avec raccord de remplissage et de purge de 1",
- toutes les traversées de tube sont soudées à la paroi de la chambre,
- distributeur avec certificat d'épreuve de pression,
- couvercle du regard en plastique, étanche à l'eau en surface, verrouillable, classe A 15 selon DIN EN 124 / DIN 1229.

Pour une installation en présence d'eau souterraine ou pour des charges statiques plus élevées, un calcul séparé est requis.

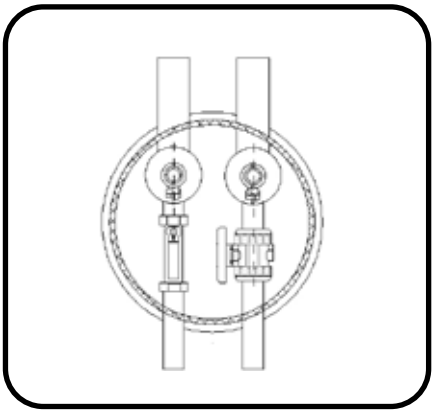

Type R 400 : 2-4 Circuits

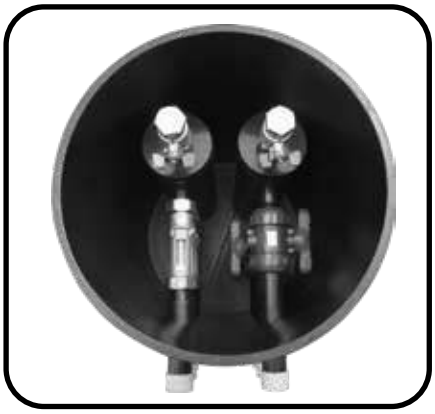

Type R 400 : 2-4 Circuits

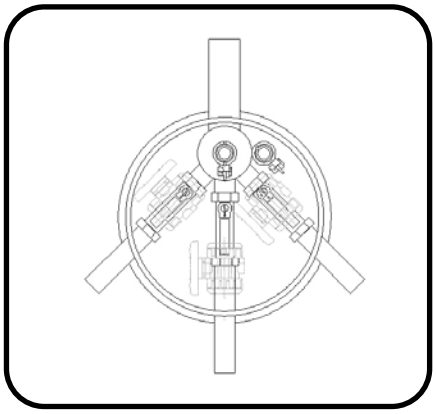

Type S 400 : 5-6 Circuits

Circuits	Type	Connexions aux circuits d [mm]	Hauteur du collecteur [mm]	Connexion pompe à chaleur [mm]	Diamètre du collecteur [mm]	N° Art. 400408 ...	€/Pièce
2	R-400	d 40	650	d 63	400	02046 311	836,40
3	R-400	d 40	650	d 63	400	03046 311	987,80
4	R-400	d 40	650	d 63	400	04046 311	1.140,25
5	S-400	d 40	650	d 63	400	05046 311	1.306,05
6	S-400	d 40	650	d 63	400	06046 311	1.457,45

Groupe remise
118

Option:
Réhausse télescopique pour couvercle plastique classe A 15 selon la norme DIN EN 124 / DIN 1229.

- convient aux collecteurs type 500, 520, 540 et le type 400,
- réglage facile de la hauteur,
- fermeture étanche grâce à un joint torique,
- adaptable.

Hauteur mini. Réhausse[mm]	Hauteur variable [mm]	N° Art. 400408...	€/Pièce
300	150	00000 008	91,30
Bague PE pour répartir la charge		00000 009	24,45

Collecteur Type L-500 / L-520

- regard compact avec collecteur intégré,
- connexions au collecteur disposées horizontalement,
- débit aller avec vanne à bille en PVC,
- débit retour avec débitmètre (2-12 l/min) (5-42 l/min), réglable,
- collecteur de distribution avec raccord de remplissage et de purge de 1",
- toutes les vannes peuvent être retirées radialement,
- toutes les traversées de tube sont soudées à la paroi de la chambre,
- collecteur avec certificat d'épreuve de pression,
- couvercle du regard en plastique, étanche à l'eau en surface, verrouillable, classe A 15 selon DIN EN 124 / DIN 1229.

Pour une installation en présence d'eau souterraine ou pour des charges statiques plus élevées, un calcul séparé est requis.

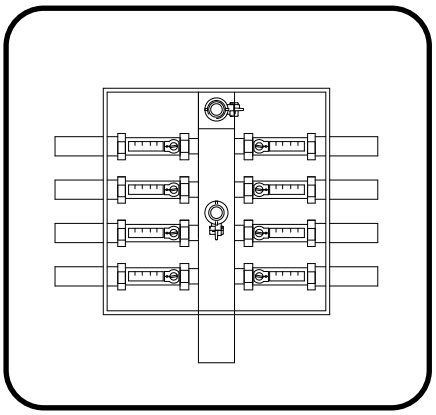

Option:
Réhausse télescopique pour couvercle plastique classe A 15 selon la norme DIN EN 124 / DIN 1229.

- convient aux collecteurs type 500, 520, 540 et le type 400,
- réglage facile de la hauteur,
- fermeture étanche grâce à un joint torique,
- adaptable.

Hauteur mini. Réhausse[mm]	Hauteur variable [mm]	N° Art. 400408...	€/Pièce
300	150	00000 008	91,30
Bague PE pour répartir la charge		00000 009	24,45

Type L-500 avec débimètre 5-42 l/min, idéale pour collecteurs de surface

Circuits	Connexions aux circuits d [mm]	Connexions des circuits	Connexions pompe à chaleur [mm]	Longueur [mm]	Largeur [mm]	Hauteur [mm]	N° Art. 400328...	€/Pièce
2	d 32	sur un côté	d 63	500	500	650	02256 361	745,75
3	d 32	sur un côté	d 63	500	500	650	03256 361	871,40
4	d 32	sur un côté	d 63	500	500	650	04256 361	997,05
5	d 32	sur les 2 côtés	d 63	500	500	650	05256 361	1.119,65
6	d 32	sur les 2 côtés	d 63	500	500	650	06256 361	1.243,25
7	d 32	sur les 2 côtés	d 63	500	500	650	07256 361	1.368,90
8	d 32	sur les 2 côtés	d 63	500	500	650	08256 361	1.492,50
9	d 32	sur les 2 côtés	d 63	650	500	650	09256 361	1.795,30
10	d 32	sur les 2 côtés	d 63	650	500	650	10256 361	1.920,95
11	d 32	sur les 2 côtés	d 63	650	500	650	11256 361	2.043,55
12	d 32	sur les 2 côtés	d 63	650	500	650	12256 361	2.168,15

Groupe remise 118

Type L-520 avec débimètre 5-42 l/min, pour sondes géothermique

Circuits	Connexions aux circuits d [mm]	Connexions des circuits	Connexions pompe à chaleur [mm]	Longueur [mm]	Largeur [mm]	Hauteur [mm]	N° Art. 400408...	€/Pièce
2	d 40	sur un côté	d 63	500	500	650	02256 311	782,80
3	d 40	sur un côté	d 63	500	500	650	03256 311	915,70
4	d 40	sur un côté	d 63	500	500	650	04256 311	1.050,60
5	d 40	sur les 2 côtés	d 63	600	500	650	05256 311	1.278,25
6	d 40	sur les 2 côtés	d 63	600	500	650	06256 311	1.412,15
7	d 40	sur les 2 côtés	d 63	600	500	650	07256 311	1.544,00
8	d 40	sur les 2 côtés	d 63	600	500	650	08256 311	1.677,90

Groupe remise 118

RANDEX

Collecteur Type L-540

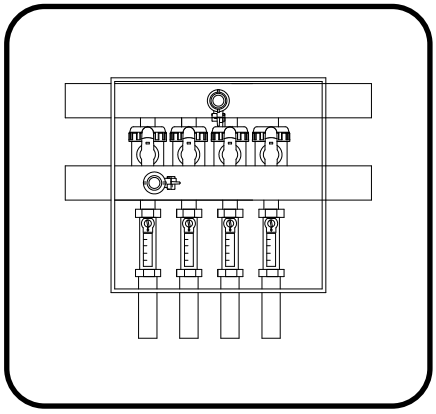

- regard compact avec collecteur intégré,
- idéal pour être placé sur le mur de la maison,
- connexions au collecteur disposées horizontalement,
- possibilité de positionner le raccordement des deux côtés pour la sortie vers pompe à chaleur,
- toutes les connexions des circuits sont du même côté,
- débit aller avec vanne à bille en PVC,
- débit retour avec débitmètre 5-42 l/min, réglable,
- collecteur de distribution avec raccord de remplissage et de purge de 1",
- toutes les vannes peuvent être retirées radialement,
- toutes les traversées de tube sont soudées à la paroi de la chambre,
- distributeur avec certificat d'épreuve de pression,
- couvercle du regard en plastique, étanche à l'eau en surface, verrouillable, classe A 15 selon DIN EN 124 / DIN 1229

Pour une installation en présence d'eau souterraine ou pour des charges statiques plus élevées, un calcul séparé est requis.

Option:
Réhausse télescopique pour couvercle plastique classe A 15 selon la norme DIN EN 124 / DIN 1229.

- convient aux collecteurs type 500, 520, 540 et le type 400,
- réglage facile de la hauteur,
- fermeture étanche grâce à un joint torique,
- adaptable.

Hauteur mini. Réhausse[mm]	Hauteur variable [mm]	N° Art. 400408...	€/Pièce
300	150	00000 008	91,30
Bague PE pour répartir la charge		00000 009	24,45

Type L-540 avec débimètre 5-42 l/min, pour sondes géothermique

Circuits	Connexions aux circuits d [mm]	Connexions des circuits	Connexions pompe à chaleur [mm]	Longueur [mm]	Largeur [mm]	Hauteur [mm]	N° Art. 400408...	€/Pièce
2	d 40	sur un côté	d 63	500	500	650	02256 317	905,40
3	d 40	sur un côté	d 63	500	500	650	03256 317	1.042,40
4	d 40	sur un côté	d 63	500	500	650	04256 317	1.176,30
5	d 40	sur un côté	d 75	650	500	650	05256 317	1.338,00
6	d 40	sur un côté	d 75	650	500	650	06256 317	1.475,00

Groupe remise 118

Collecteur Type V-600 / L-600

- regard compact et peu encombrant, avec collecteur disposé verticalement,
- diamètre du regard 630 mm,
- connexions aux circuits d 40 mm,
- débit aller avec vanne à bille en PVC,
- débit retour avec débitmètre 5-42 l/min, réglable,
- collecteur de distribution avec raccord de remplissage et de purge de 1",
- toutes les vannes peuvent être retirées radialement,
- toutes les traversées de tube sont soudées à la paroi de la chambre,
- distributeur avec certificat d'épreuve de pression,
- couvercle du regard en plastique, étanche à l'eau en surface, verrouillable, classe A 15 selon DIN EN 124 / DIN 1229..

Pour une installation en présence d'eau souterraine ou pour des charges statiques plus élevées, un calcul séparé est requis.

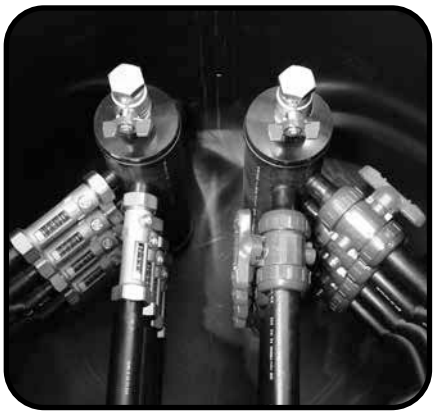

Type V-600

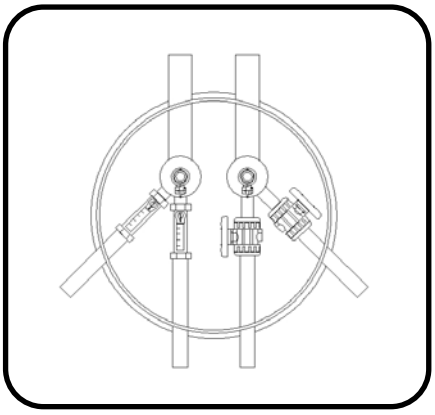

Type V-600

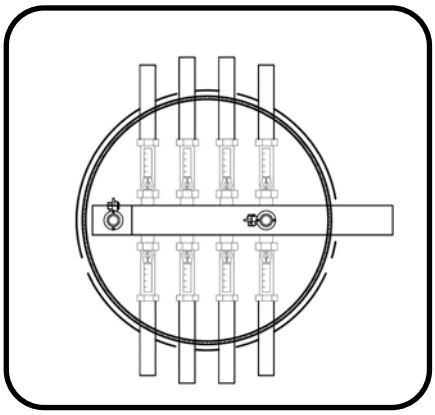

Type L-600

Type V-600

Circuits	Connexions aux circuits* [mm]	Connexions pompe à chaleur* [mm]	Hauteur du collecteur [mm]	Diamètre du collecteur [mm]	N° Art. 400408...	€/Pièce
2	d 40	d 63	850	630	02066 311	1.273,10
3	d 40	d 63	850	630	03066 311	1.425,55
4	d 40	d 63	850	630	04066 311	1.576,95
5	d 40	d 63	850	630	05066 311	1.729,40
6	d 40	d 63	850	630	06066 311	1.881,85
7	d 40	d 63	850	630	07066 311	2.033,25
8	d 40	d 63	850	630	08066 311	2.184,65
9	d 40	d 63	850	630	09066 311	2.337,10
10	d 40	d 63	850	630	10066 311	2.489,55
11	d 40	d 63	850	630	11066 311	2.640,95
12	d 40	d 63	850	630	12066 311	2.792,35

Groupe remise 118

Type L-600

Circuits	Connexions aux circuits* [mm]	Connexions pompe à chaleur*[mm]	Hauteur du collecteur [mm]	Diamètre du collecteur [mm]	N° Art. 400408...	€/Pièce
2	d 40	d 63	850	630	02166 311	1.111,40
3	d 40	d 63	850	630	03166 311	1.231,90
4	d 40	d 63	850	630	04166 311	1.353,45
5	d 40	d 63	850	630	05166 311	1.472,90
6	d 40	d 63	850	630	06166 311	1.594,45
7	d 40	d 63	850	630	07166 311	1.712,90
8	d 40	d 63	850	630	08166 311	1.833,40

Groupe remise 118

* Autres diamètres sur demande

RANDEX

Collecteur Type L-750-T

- regard préfabriqué en usine avec collecteur intégré,
- couvercle du regard télescopique pour un réglage facile de la hauteur (+ 150 mm),
- connexions au collecteur disposées horizontalement,
- connexions aux circuits des 2 côtés,
- connexions aux circuits d 32 mm ou d 40 mm,
- débit aller avec vanne à bille en PVC,
- débit retour avec débitmètre 5-42 l/min, réglable,
- collecteur de distribution avec raccord de remplissage et de purge de 1",
- toutes les vannes peuvent être retirées radialement,
- toutes les traversées de tube sont soudées à la paroi de la chambre,
- distributeur avec certificat d'épreuve de pression,
- couvercle du regard en plastique, étanche à l'eau en surface, verrouillable, classe A 15 selon DIN EN 124 / DIN 1229.

- en option, couvercle du regard disponible jusqu'à la classe D.

Pour une installation en présence d'eau souterraine ou pour des charges statiques plus élevées, un calcul séparé est requis.

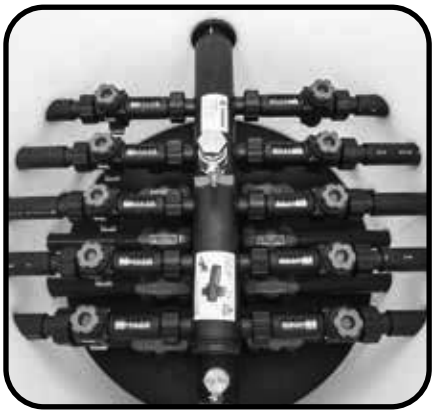

Circuits	Connexions aux circuits* [mm]	Connexions pompe à chaleur* [mm]	Hauteur du collecteur [mm]	Diamètre du collecteur [mm]	N° Art. 400408...	€/Pièce
2	d 40	d 63	850 - 1000	750	02176313	1.581,05
3	d 40	d 63	850 - 1000	750	03176313	1.700,55
4	d 40	d 63	850 - 1000	750	04176313	1.821,05
5	d 40	d 63	850 - 1000	750	05176313	1.939,50
6	d 40	d 63	850 - 1000	750	06176313	2.062,10
7	d 40	d 63	850 - 1000	750	07176313	2.180,55
8	d 40	d 63	850 - 1000	750	08176313	2.302,05
9	d 40	d 63	850 - 1000	750	09176313	2.422,60
10	d 40	d 63	850 - 1000	750	10176313	2.541,05

Option Vanne d'équilibrage		54,90
Option Vanne d'arrêt sur la connexion vers la pompe à chaleur		276,05
Option Couvercle du regard en fonte, classe B 125 selon DIN EN 124 / DIN1229		522,25

*Autres diamètres sur demande

Groupe remise 118

Collecteur Type L-1200-T

- regard préfabriqué en usine avec collecteur intégré,
- couvercle de regard télescopique pour un réglage facile de la hauteur (+150mm),
- connexions au collecteur disposées horizontalement,
- vannes d'arrêt sur les connexions à la pompe à chaleur,
- connexion au circuit d 32 mm, d 40 mm ou d 50 mm,
- débit aller avec vanne à bille en PVC,
- débit retour avec débitmètre 5-42 l/min, réglable,
- collecteur de distribution avec raccord de remplissage et de purge de 1",
- toutes les vannes peuvent être retirées radialement,
- toutes les traversées de tube sont soudées à la paroi de la chambre,
- distributeur avec certificat d'épreuve de pression,
- couvercle du regard en plastique, étanche à l'eau en surface, verrouillable, classe A 15 selon DIN EN 124 / DIN 1229.

- en option, couvercle du regard disponible jusqu'à la classe D.

Pour une installation en présence d'eau souterraine ou pour des charges statiques plus élevées, un calcul séparé est requis.

Circuits	Connexions aux circuits* [mm]	Connexions pompe à chaleur* [mm]	Hauteur du collecteur [mm]	Diamètre du collecteur [mm]	N° Art. 400408...	€/Pièce
2	d 40	d 63	1350 - 1500	1150	02126 113	2.388,60
3	d 40	d 63	1350 - 1500	1150	03126 113	2.543,10
4	d 40	d 63	1350 - 1500	1150	04126 113	2.699,65
5	d 40	d 63	1350 - 1500	1150	05126 113	2.857,25
6	d 40	d 63	1350 - 1500	1150	06126 113	3.013,80
7	d 40	d 63	1350 - 1500	1150	07126 113	3.171,40
8	d 40	d 63	1350 - 1500	1150	08126 113	3.327,95
9	d 40	d 63	1350 - 1500	1150	09126 113	3.483,50
10	d 40	d 63	1350 - 1500	1150	10126 113	3.639,00
11	d 40	d 90	1350 - 1500	1150	11126 113	4.282,75
12	d 40	d 90	1350 - 1500	1150	12126 113	4.470,20
13	d 40	d 90	1350 - 1500	1150	13126 113	4.656,65
14	d 40	d 90	1350 - 1500	1150	14126 113	4.842,05
15	d 40	d 90	1350 - 1500	1150	15126 113	5.030,55
16	d 40	d 90	1350 - 1500	1150	16126 113	5.216,95

Option Vanne d'équilibrage (jusqu'à 10 Circuits)		54,90
Option Vanne d'équilibrage (10 - 16 Corcuits)		s. demande
Option Couvercle du regard en fonte, classe B 125 selon DIN EN 124 / DIN1229		522,25
Option Couvercle du regard en fonte, classe D 400 selon DIN EN 124 / DIN1229		1.117,55

Groupe remise
118

RANDEX

Collecteur Type V-1200-T / V-1300-T

- regard préfabriqué en usine avec collecteur intégré,
- couvercle de regard télescopique pour un réglage facile de la hauteur (+150mm),
- connexions au collecteur disposées horizontalement,
- vannes d'arrêt sur les connexions à la pompe à chaleur,
- connexions aux circuits d 32 mm ou d 40 mm,
- débit aller avec vanne à bille en PVC,
- débit retour avec débitmètre 5-42 l/min, réglable,
- collecteur de distribution avec raccord de remplissage et de purge de 1",
- toutes les vannes peuvent être retirées radialement,
- toutes les traversées de tube sont soudées à la paroi de la chambre,
- distributeur avec certificat d'épreuve de pression,
- couvercle du regard en plastique, étanche à l'eau en surface, verrouillable, classe A 15 selon DIN EN 124 / DIN 1229.

- en option, couvercle du regard disponible jusqu'à la classe D.

Pour une installation en présence d'eau souterraine ou pour des charges statiques plus élevées, un calcul séparé est requis.

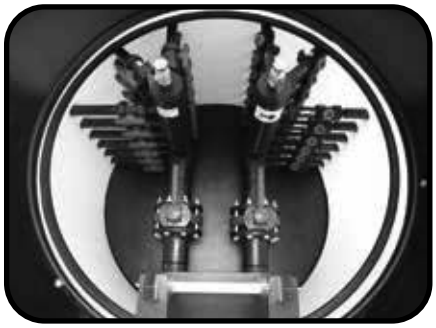

Type V-1300-T

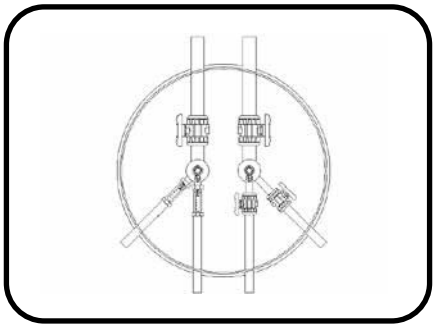

Type V-1200-T

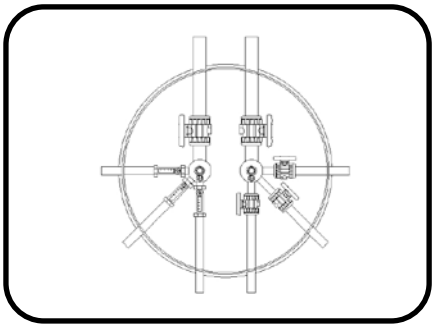

Type V-1300-T

Circuits	Type	Connexions aux circuits [mm]	Connexions pompe à chaleur [mm]	Hauteur du collecteur [mm]	Diamètre du collecteur [mm]	N° Art. 400408...	€/Pièce
2-14	V-1200-T	d 32, d 40 ou d 50	d 63 à d 140	1350 - 1500	1150	relatif à la commande	sur demande
15-16				1450 - 1600	1150		
11-21	V-1300-T	d 32, d 40 ou d 50	d 63 à d 140	1350 - 1500	1150		
22-24				1450 - 1600	1150		
Option Vanne d'équilibrage (uniquement Type V-1200-T)							
Option Couvercle du regard en fonte, classe B 125 selon DIN EN 124 / DIN1229							sur demande
Option Couvercle du regard en fonte, classe D 400 selon DIN EN 124 / DIN1229							

Groupe remise
118

Collecteur Type H-1400-T / H-1500-T

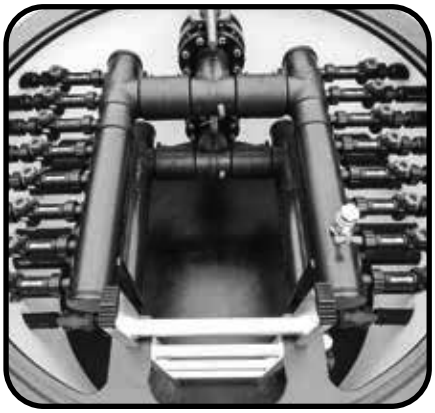

- regard préfabriqué en usine avec collecteur intégré,
- couvercle de trou d'homme télescopique pour un réglage facile de la hauteur (+150mm),
- connexions au collecteur disposées horizontalement,
- vanne d'arrêt dans le raccord de la pompe à chaleur,
- connexions des circuits d 32 mm, d 40 mm ou d 50 mm,
- débit aller avec vanne à bille en PVC,
- débit retour avec débitmètre 5-42 l/min, réglable,
- collecteur de distribution avec raccord de remplissage et de purge de 1",
- toutes les vannes peuvent être retirées radialement,
- toutes les traversées de tube sont soudées à la paroi de la chambre,
- distributeur avec certificat d'épreuve de pression,
- couvercle du regard en plastique, étanche à l'eau en surface, verrouillable, classe A 15 selon DIN EN 124 / DIN 1229.

Pour une installation en présence d'eau souterraine ou pour des charges statiques plus élevées, un calcul séparé est requis.

Circuits	Type	Connexions aux circuits* [mm]	Connexions pompe à chaleur* [mm]	Hauteur du collecteur [mm]	Diamètre du collecteur [mm]	N° Art. 400408...	€/Pièce
11 - 32	H-1400-T	d 32, d 40 ou d 50	90 - 140	1600 - 1750	1400	relatif à la commande	sur demande
33 - 40	H-1500-T	d 32, d 40 ou d 50	110 - 140	1700 - 1850	1500		
Option Vanne d'équilibrage							
Option Couvercle du regard en fonte, classe B 125 selon DIN EN 124 / DIN1229							
Option Couvercle du regard en fonte, classe D 400 selon DIN EN 124 / DIN1229							sur demande

* Dimension dépendant du débit volumique total / nombre de circuits

Groupe remise 118

Collecteur fabriqué à partir de tube spiralé FRANK

Collecteur vertical (H-1500 ou autres modèles)

- regard fabriqué à partir de tube spiralé pour les plus hautes exigences,
- possibilité de dimensionnement statique pour la circulation des voitures ou des camions et pour la pression des eaux souterraines,
- incluant véritable calcul statique,
- collecteurs testés sous pression avec des connexions verticales ou horizontales,
- couvercle du regard avec une plaque de béton pour distribuer le poids dans le sol,
- en option avec un dôme en PE pour une intégration sûre dans la dalle de beton au sol.

Collecteur horizontal (Sous-marin)

- regard fabriqué à partir de tube spiralé pour 200 circuits maximum.
- Intérieur du regard spacieux,
- regard en tube spiralé pour les plus hautes exigences,
- possibilité de dimensionnement statique pour la circulation des voitures ou des camions et pour la pression des eaux souterraines, incluant véritable calcul statique,
- avec des connexions testées sous pression et disposées horizontalement,
- un dôme télescopique pour faciliter le réglage de la hauteur du regard,
- en option, avec un dôme en PE pour une intégration sûre dans les dalles de béton au sol.

Désignation	N° Art.	€/Pièce
Collecteur fabriqué à partir de tube spiralé	relatif à la commande	sur demande

Collecteur mural fabriqué sur mesure en PE

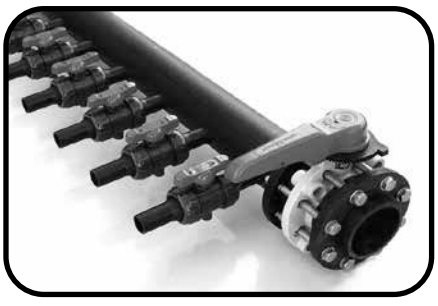

- collecteur PE 100, tube collecteur de grande dimension à partir du d 90,
- la position des connexions peut être adaptée aux conditions structurelles,
- raccordements au choix avec une conception à bride, un raccord à visser avec joint plat, un raccord à compression ou un embout à souder,
- avec des raccords de remplissage et de purge sur le tube principal,
- connexions au choix avec des vannes à bille en plastique, des débitmètres réglables ou des vannes de régulation de ligne telles que Hydrocontrol,
- en option avec manomètre et thermomètre,
- le dimensionnement et la conception des composants se font en fonction de vos exigences,
- vous trouverez un questionnaire pour la conception du distributeur sur notre page d'accueil,
- testé sous pression.

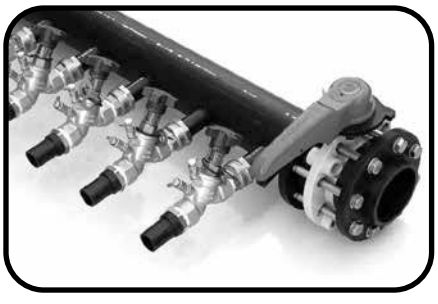

Désignation	N° Art.	€/Pièce
Collecteur PE sur mesure	relatif à la commande	sur demande

Collecteurs modulable en plastique Type 2060/2061/2062/2064/2065

Options de configuration

Grâce au principe modulaire, ce collecteur en plastique peut être adapté individuellement à vos besoins.
Les raccordements vers la pompe à chaleur peuvent être conçus au choix avec un jeu de vannes à bille, de raccords filetés ou des embouts à souder. Selon le module de collecteur, les connexions des circuits sont réalisées avec des raccords vissés ou des embouts à souder. Les différentes segments du collecteur sont en plastique renforcé de fibres de verre, auto-étanches et testés sous pression. Le débit volumique total maximum recommandé pour le collecteur est de 7,7 m³/h.

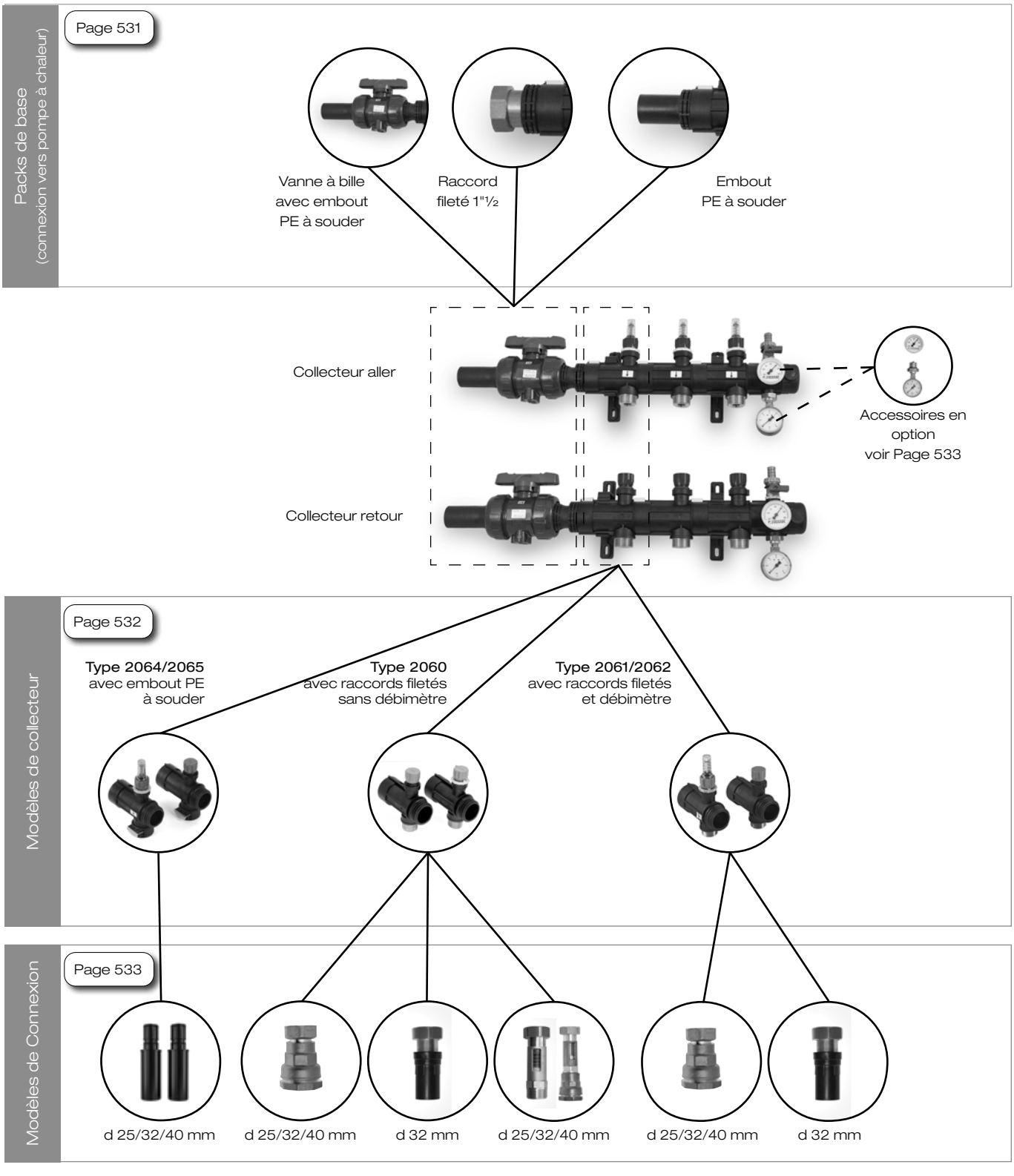

Packs de base (Connexion vers pompe à chaleur)

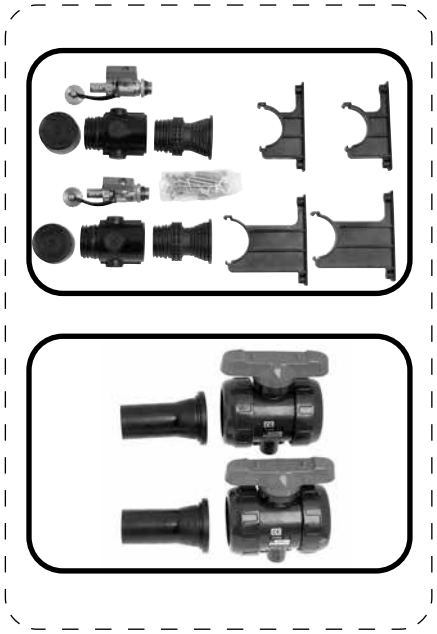

Pack de base avec collet pour vanne à bille

- 2 x raccord de pompe à chaleur avec collet pour ensemble de vanne à bille
- 2 x pièce centrale
- 2 x bouchon
- 2 x support mural court
- 2 x support mural long
- 2 x vanne de remplissage et de purge, filetage ½"
- matériel de montage

Désignation	N° Art. 400 ...	€/Set
Pack de base avec collet pour vanne à bille 146,30 Set de 2 Vannes à bille PVC DN 32,		20 6002

Groupe remise
88

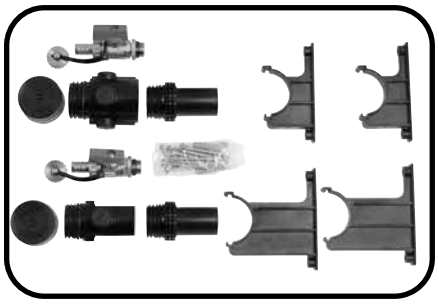

Pack de base avec raccord à souder

- 2 x raccord de pompe à chaleur avec embout PE long à souder, SDR 11, d 40
- 2 x pièce centrale
- 2 x bouchon
- 2 x support mural court
- 2 x support mural long
- 2 x vanne de remplissage et de purge, filetage ½
- matériel de montage

Désignation	N° Art. 400 ...	€/Set
Pack de base pour raccordement à souder	20 6004	146,30

Groupe remise
88

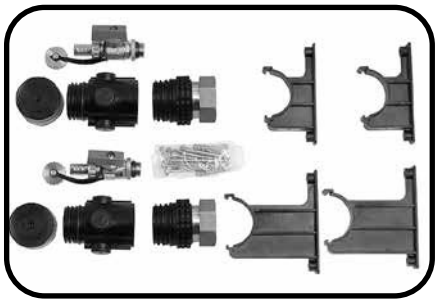

Pack de base avec raccord en laiton fileté

- 2 x raccord de pompe à chaleur avec raccord union en laiton fileté G 1"½, joint plat
- 2 x pièce centrale
- 2 x bouchon
- 2 x support mural court
- 2 x support mural long
- 2 x vanne de remplissage et de purge, filetage ½
- matériel de montage

Désignation	N° Art. 400 ...	€/Set
Pack de base pour raccordement fileté	20 6030	165,85

Groupe remise
88

Modèles de collecteur

Collecteur Type 2064 / 2065 avec débimètre

- module de base, 1 x aller et 1 x retour, extensible
- collecteur aller avec débitmètre et bague de réglage pour l'ajustement
- distance entre connexions 100 mm
- connexion avec embout à souder / à enfoncer avec pince de sécurité

Désignation	N° Art. 400 ...	€/Set
Collecteur type 2064 avec débimètre, réglage intégré **7 - 32 l/min**	20 6401	67,90
Collecteur type 2065 avec débimètre, réglage intégré **4 - 20 l/min**	20 6501	67,90

Groupe remise 88

Collecteur Type 2060 sans débimètre

- module de base, 1 x aller et 1 x retour, extensible
- collecteur retour avec bague de réglage pour l'ajustement
- distance entre connexions 100 mm
- connexion vers le circuit par raccordement fileté mâle 1" en laiton, joint plat

Désignation	N° Art. 400 ...	€/Set
Collecteur type 2060	20 6001	84,30

Groupe remise 88

Collecteur Type 2061/2062 avec débimètre

- module de base, 1 x aller et 1 x retour, extensible
- collecteur aller avec débitmètre et bague de réglage pour l'ajustement
- distance entre connexions 100 mm
- connexion vers le circuit par raccordement fileté mâle 1" en laiton, joint plat

Désignation	N° Art. 400 ...	€/Set
Collecteur type 2061 avec débimètre, réglage intégré **7 - 32 l/min**	20 6101	95,20
Collecteur type 2062 avec débimètre, réglage intégré **4 - 20 l/min**	20 6201	95,20

Groupe remise 88

Modèles de connexion pour les différents collecteurs

Raccord à clipser / embout à souder PE pour collecteur Type 2064/2065

- étanchéité garantie par des joints toriques,
- embout à souder PE 100 SDR 11,
- pour le raccordement avec des raccords électro-soudables,
- emballés par paires dans des sacs en polyéthylène.

Désignation	N° Art. 400 ...	€/Set
SET Raccord à clipser d 25 mm	20 6032	35,05
SET Raccord à clipser d 32 mm	20 6033	36,30
SET Raccord à clipser d 40 mm	20 6034	37,40

Groupe remise 88

Raccord à compression pour collecteur Type 2060/2061/2062

Désignation	N° Art. 400 ...	€/Set
Raccord d 25 mm x 1" femelle	20 6009	17,55
Raccord d 32 mm x 1" femelle	20 6010	21,05
Raccord d 40 mm x 1" femelle	20 6011	42,05

Groupe remise 88

Pièce de transition avec embout à souder pour collecteur Type 2060/2061/2062

Désignation	N° Art. 400 ...	€/Pièce
Pièce de transition avec embout à souder PE 1" femelle x p 32 mm (uniquement pour le raccordement avec les raccords électrosoudable AGRU)	20 6020	19,00

Groupe remise 88

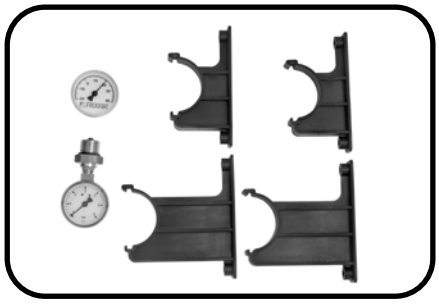

Accessoires pour collecteur type 2060 à 2065

Désignation	N° Art. 400 ...	€/Pièce
Thermomètre avec doigt de gant, -20°C à 40°C	20 6006	7,65
Manomètre avec valve de montage, 0-6 bar	20 6007	19,30
Ensemble de supports muraux pour collecteur (2 supports longs et 2 supports courts)	20 6008	20,50

Groupe remise 88

Jeux de supports muraux requis :

Nbre de circuits	2 - 5	6-9	10-12
Nbre de supports	2*	3	4

* inclus dans le forfait de base

Collecteur modulaire en plastique Type 3060

- collecteur de grande dimension en kit
- montage rapide grâce à des ensembles préassemblés
- vanne d'arrêt et de régulation dans chaque circuit
- retour avec débitmètre 5 - 42 l/min.
- etanchéité des segments par des joints toriques,
- raccordement aux circuits avec embout à souder en PE 100
- débit volumique total recommandé 16 m³/h

Les composants suivants sont nécessaires pour construire un collecteur à 5 circuits :

- 1 Set Pack de base
- 1 Set Collecteur 2 circuits
- 1 Set Collecteur 3 circuits
- 5 Set Raccord à clipser

Désignation	Contenu	N° Art. 400 ...	€/Pièce
Pack de base	2 Pc Raccord vers pompe à chaleur d 63 mm avec pièce centrale 2 Pc Vanne de remplissage et de purge, filetage ½" 2 Pc Bouchon 2 Pc Pince de raccordement 2 Pc Support mural long et court	30 6001	296,65
Collecteur 2 circuits	2 Pc Collecteur 2 circuits préassemblés, 1 Pc. Pince de raccordement	30 6002	250,30
Collecteur 3 circuits	2 Pc Collecteur 3 circuits préassemblés, 1 Pc. Pince de raccordement	30 6003	372,90
Thermomètre	- 20 °C bis + 40 °C	20 6006	7,65
Manomètre	0-6 bar	20 6007	19,30
Support mural	1 Support mural court, 1 support long (à partir de 8 circuits voir instructions)	30 6004	13,50

Groupe remise
88

- raccords à clipser / embout à souder pour le type 3060,
- étanchéité garantie par des joints toriques,
- embout à souder en PE 100 SDR 11,
- pour le raccordement avec des raccords électrosoudables,
- emballés par paire dans des sacs en polyéthylène.

Désignation	Connexion [mm]	Contenu	N° Art. 400 ...	€/Set
SET Raccord à clipser	d 32	2 Pc	30 6007	42,05
SET Raccord à clipser	d 40	2 Pc.	30 6005	42,05
SET Raccord à clipser	d 50	2 Pc.	30 6006	44,40

Groupe remise
88

Traversée de paroi pour les tuyauteries

Bague d'étanchéité

- bague d'étanchétité avec joint EPDM souple,
- pour l'installation dans des carottages ou des tubes de cuvelage,
- plaques en acier inoxydable pour le pressage,
- étanchéité contre l'eau non comprimé,
- conception fractionnée et dimensions spéciales sur demande.

pour Tube d ... [mm]	Diamètre extérieur [mm]	Largeur [mm]	N° Art. 400 ...	€/Pièce
40	99	30	10 4010	75,50
50	99	30	10 5010	75,50
63	99	30	10 6310	75,50
75	123	30	10 7510	116,40
90	148	30	10 9010	164,80
110	148	30	10 1110	164,80
125	198	30	10 1210	225,60

Groupe remise
117

FRANK BWD / Traversée de mur ou de sol

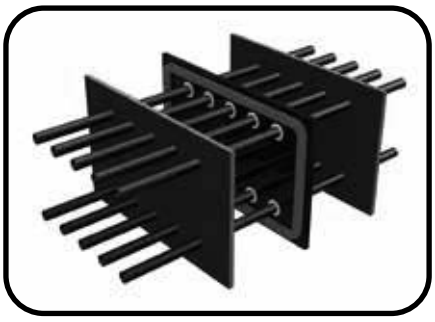

Traversée de mur ou de sol pour l'introduction de plusieurs tubes dans le bâtiment

- aucun perçage et aucune mesure d'étanchéité individuelle ne sont nécessaires,
- entièrement préfabriqué à l'usine,
- une manipulation simple et sûre sur le chantier,
- plaque d'étanchéité en PE avec joints de tuyaux et ruban gonflant en circonférence,
- complètement avec des panneaux de coffrage en bois (coffrage perdu) ou en plastique (PE) comme coffrage permanent,
- de petites distances pour une insertion peu encombrante, même avec un grand nombre de tuyaux,
- le positionnement exact et la disposition parallèle des tubes garantissent un look épuré,
- connexions à souder PE pour un raccordement facile,
- espacement des embouts adapté aux collecteurs de la gamme FRANK GET.

pour Tube d ... [mm]	Nombre de circuits	Longueur [mm]	Hauteur [mm]	N° Art.	€/Pièce
32, 40, 50	2 - 40	350 - 6200	450 - 650	relatif à la commande	sur demande